Befestigungslaschen für Sensoren und Reflektoren, Kunststoff

PRODUKTINFO

Befestigungslaschen SP sind im Spritzguss-verfahren aus Polyamid gefertigt und verfügen über geschlitzte Klemmstellen.

Die Lasche liegt um 90 Grad versetzt zur Bohrung der Klemmstelle, welche Stangen und Rohre sowie über den teilweise zusätzlich eingearbeiteten Vierkant quadratische Querschnitte aufnehmen. Unterschiedliche Typen machen die Befestigungs-laschen sehr universell einsetzbar.

Edelstahlschrauben und -muttern reduzieren den Bohrungsquerschnitt zum Klemmen.

Die besonders leichten Kunststoffelemente eignen sich gut für den Einsatz in korrosiven Umgebungen.

RoHS konformes Produkt

elesa
Original design MSX.

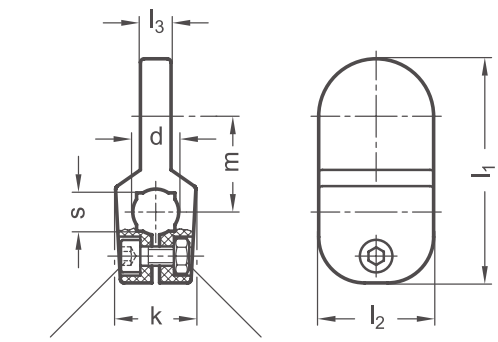

Anwendungsbeispiel

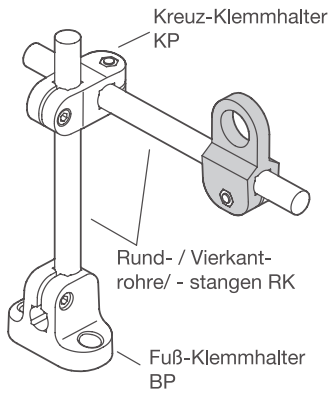

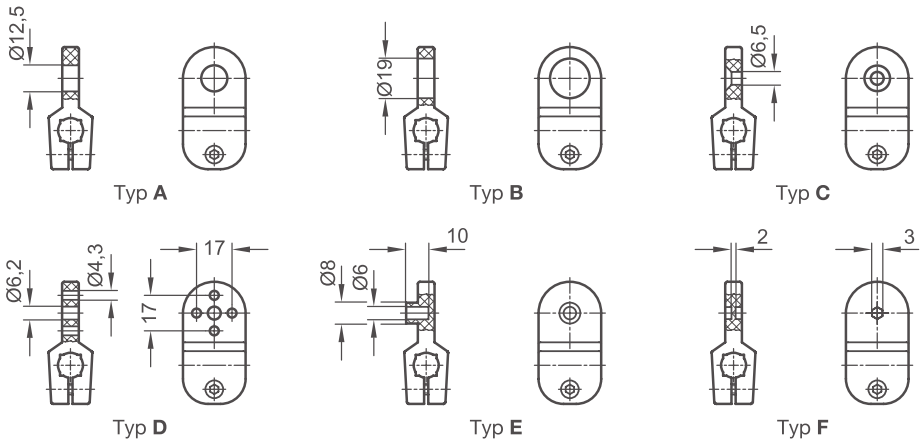

Klemmstelle Bohrung **d**	**k**	**l_1**	**l_2**	**l_3**	**m**	Vierkant **s**
B 10	21	58,5	30	8	25	V 8
B 12	21	58,5	30	8	25	V 10
B 14	21	58,5	30	8	25	V 12

Typ **t**	
A	für Sensorbefestigung
B	für Sensorbefestigung
C	mit Bohrung für Senkschraube M 6
D	für Reflektorbefestigung
E	für Reflektorbefestigung
F	zur Aufnahme spezifischer Bohrungen

BESTELLSCHLÜSSEL **SP - d - t**

Befestigungslasche
Klemmstelle
Typ